PARTS　LIST

VIS SETTER　HANDY

DRIVER　with　TOOL　section

重要です。大切に保管して下さい。

納入させて頂きましたネジ締め機はお客様のオーダー製作になっています。
ご使用後の保守・修理には納入機の管理番号が必要です。
下記の機械番号・製造番号を大切に保管して下さい。
不明な場合は正しいパーツ、修理等に影響がでます。

ネ　ジ　仕　様	
工　事　番　号	
製　造　番　号	
納 入 年 月 日	年　　月　　日
製 造 責 任 者	
特殊部品仕様	有　　無

FUJITEC

FUJITEC　CO.，LTD
〒430-0852　住　所　静岡県浜松市中区領家1丁目10番6号
1-10-6　Ryouke,naka-ku, Hamamatu-city
Shizuoka-Ken　430-0852, Japan
ＴＥＬ　（０５３）４６２－３６３６
ＦＡＸ　（０５３）４６２－１８１８

この部品表は大切に保存し、部品を御発注いただく時に利用してください。

1.　部品は、機種、製造番号、品番、部品名および数量（個数または長さ）で御発注下さい。
　製造番号ー（例）　FAAZ-010　（英文字アルファベット4ケターー数字3ケタ）をご記入下さい。
　製造番号は購入された供給部の裏側の定格銘板に記載してあります。
　（御発注例）

ｴｱﾄﾞﾗｲﾊﾞｰ40S	FAAZ-010	930200450	ﾓｰﾀｰﾌﾞﾗｹｯﾄ	1
機種	製造番号	品番	部品名	個数

2.　特殊部品ついて
　のパーツリストには標準部品が記載されておりますが、貴社の仕様に合わせて特別に設
　製作した部品を特殊部品といい、個別に部品リストを添付しております。特殊部品リストの有無は
　本パーツリスト表紙の仕様表に記載しております。
　特殊部品は本パーツリスト記載の品番ではなく、特殊部品リストの品番にてご発注下さい。

3.　非共通部品について
　非共通部品とは機械仕様により、部品形状、寸法が異なる部品の事です。
　品番記載欄に☆印がありましたら、本パーツリスト最終ページの非共通部品選択一覧表より
　機械仕様に適合した品番を選択し、ご発注下さい。

選択手順
　①本パーツリスト表紙の仕様表でねじ仕様をご確認下さい。
　　（例）ねじ仕様　25A-40S　と記載されている場合
　　一覧表の仕様にて探します。
　　貴社で発注しようとする部品がドライバーの場合、品番は「931000080」です。

工具付ドライバー非共通部品選択一覧表　　VIS SETTER

機種 Model	記号　Marking	25A			25A　セムス　Sems			
	ドライバー　Driver	40S	35	DLV	40S	35	DLV	
ねじの呼び径（d） Screw shank diameter		M2.5 (M2.6)						
頭径（D） Screw head diameter		φ $4.5^{0}_{-0.4}$						
ねじの種類 Screw head type	形状　Shape	なべ　PAN 丸　ROUND 丸・平　FILLISTER			なべセムス　PAN SEMS 丸セムス　ROUND SEMS			
	記号　Marking	A			A　セムス　Sems			
ねじの長さ（l） Screw length	最小　Min.	8						
	最大　Max.	22						
部品名	ドライバー DRAIVER	US-40S 931000080	US-35S 931010090	DLV	US-40S 931000080	US-3.5A 931010090	DLV	

Please use this parts list for the in quiry and order if spare parts.

1. order parts by the model, the serial number, the product number, names of parts, and the quantity (number or lengths).

   Serial No.- (Example) FAAZ-010（Four alphabetic character alphabet digits－Three figure digits） Please fill it in.

   Example :

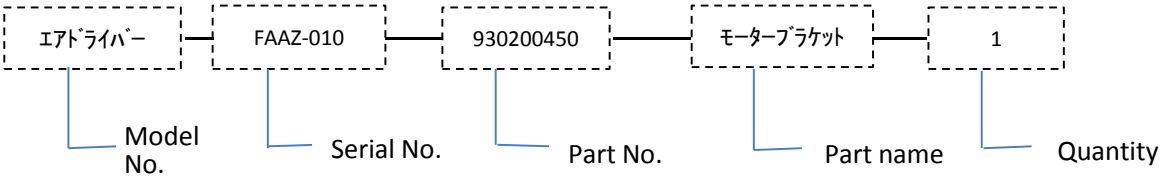

2. Customizcd parts

   While the standard parts are entried in this spare parts list. ″customized parts ″which have bean specially designed and manufactured in accordance with customized specifications are entried in the separete parts list. If this ″customized parts″list is attacged, it is shown in the specifications table in the front page of this parts list. **For the order of ″customized parts,″the customezed part No. is used prior to the standard part No.**

3. Selective parts

   ″Selevtive parts″have the different shapes and dimensions depending on the machine specifications. If ☆ mark is found in the column of part No. ,refer to the ″selective parts″list in the final page of this parts list to select the parts No. opplecable for your screw specifications.

Selection procedure

①First check the screw specifications in the specifications table in the front page of this parts list.

（Example）

For the case of screw specifications No. 25A-40S, look up 25A-40S in the column fo machine specifications. When you order DRIVER ,its parts No. is 931000080.

工具付ドライバー非共通部品選択一覧表　　VIS SETTER

機種 Model	記号 Marking	25A			25A セムス Sems			
	ドライバー Driver	40S	35	DLV	40S	35	DLV	
ねじの呼び径(d) Screw shank diameter		M2.5 (M2.6)						
頭径(D) Screw head diameter		φ $4.5^{0}_{-0.4}$						
ねじの種類 Screw head type	形状 Shape	なべ PAN 丸 ROUND 丸・平 FILLISTER			なべセムス PAN SEMS 丸セムス ROUND SEMS			
	記号 Marking	A			A セムス Sems			
ねじの長さ(l) Screw length	最小 Min.	8						
	最大 Max.	22						
部品名	ドライバー DRAIVER	US-40S 931000080	US-35S 931010090	DLV	US-40S 931000080	US-3.5A 931010090	DLV	

1	エアードライバータイプ　AIR　DRIVER　TYPE 35AS，40S，40，50

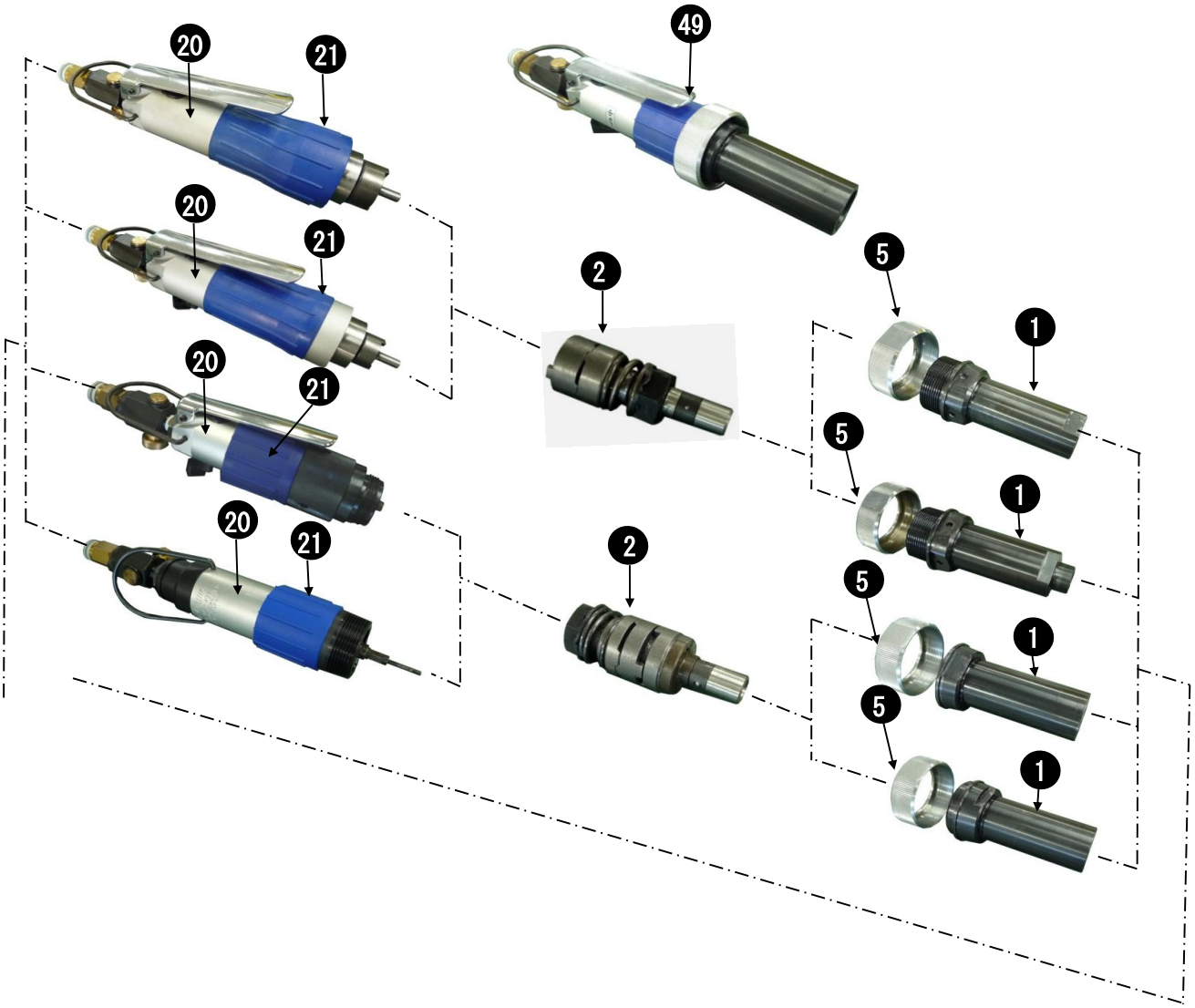

1	エアードライバータイプ AIR DRIVER TYPE 35AS, 40S, 40, 50

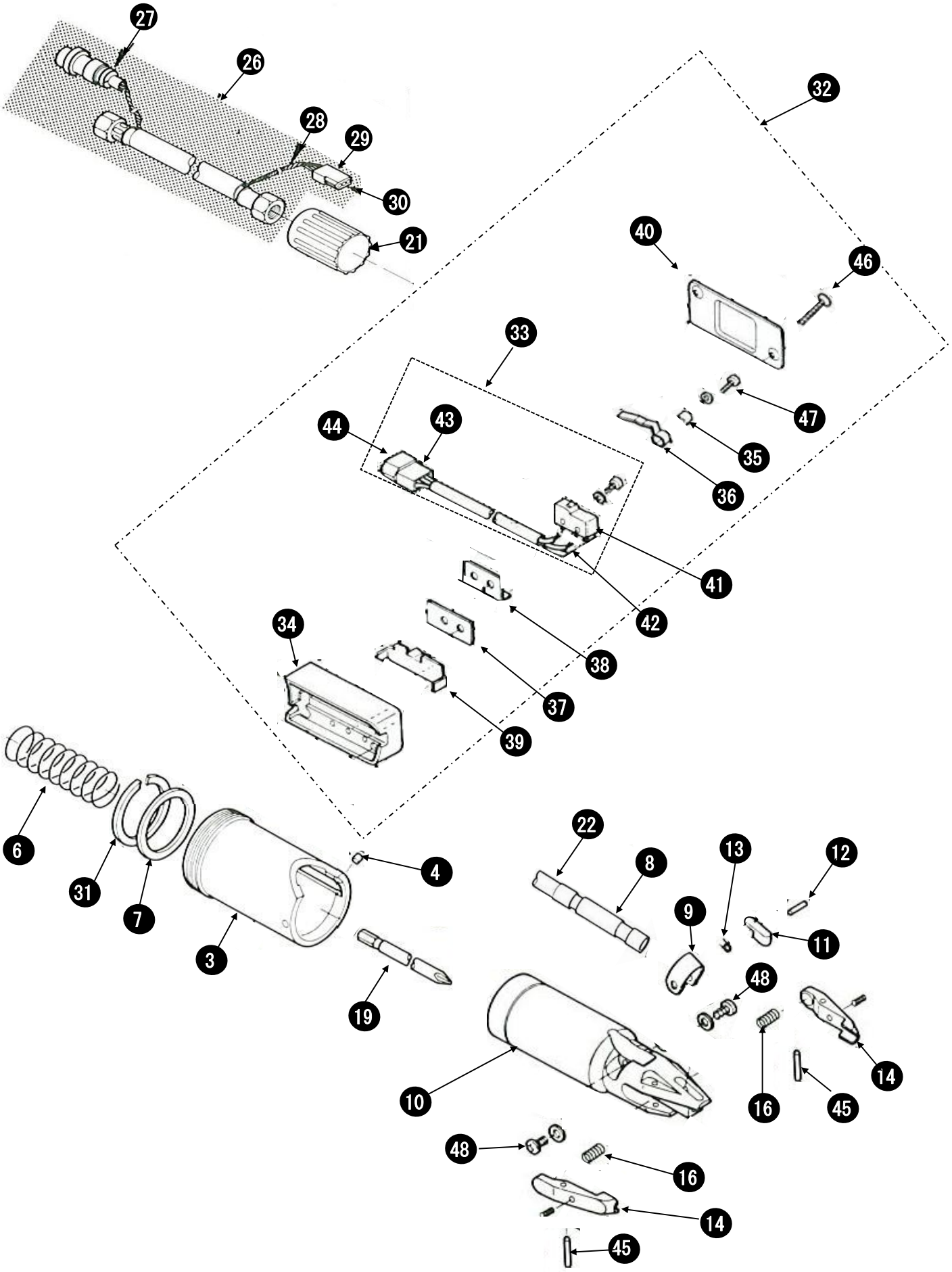

1	エアードライバータイプ AIR DRIVER TYPE 35AS, 40S, 40, 50

ｲﾗｽﾄ番号	品番	部品名		個数/台	備考
REF NO.	PART NO.	PART NAME		QYT/UNIT	REMARKS
1	☆	スライドベース	SLIDE BASE	1	
2	☆	ドライバークラッチブイッシキ	DRIVER CLUTCH	1 set	
3	☆	パイプカバー	PIPE COVER	1	
4	☆	キー	KEY	1	φ 4×A5.5L,B4 8L
5	☆	チョウセイナット	ADJUSTMENT NUT	1	
6	☆	パイプバネ	PIPE SPRING	1	
7	931000100	クッションリング	CUSHION RING	1	旧ﾊﾟｲﾌﾟｶﾊﾞｰ(B)を使用の場合のみ必要
8	☆	ホースツギテ	HOSE JOINT	1	
9	☆	バンド	BAND	1	
10	☆	Yパイプ	Y PIPE	1	
11	931090030	ロッカー(A)	ROCKER(A)	1	M2.5～M5の標準ねじに適用 Applis to M2.5～M5 standard screw.
12	XPL1.612	スプリングピン	SPRING PIN	1	φ 1.6×12L
13	931090040	ロッカーバネ(A)	ROCKER SPRING(A)	1	
14	☆	ジョー	JAW	1 set	
15					ｹﾂﾊﾞﾝ Missing Number
16	☆	ジョーバネ	JAW SPRING	2	
17					ｹﾂﾊﾞﾝ Missing Number
18					ｹﾂﾊﾞﾝ Missing Number
19	☆	ビット	BIT	1	
20	☆	エアードライバー	AIR DRIVER	1	
21	☆	ドライバカバー	DRIVER COVER	1	
22	☆	ネジオクリホース	SCREW DELIVERY HOSE	1	
23					ｹﾂﾊﾞﾝ Missing Number
24					ｹﾂﾊﾞﾝ Missing Number
25					ｹﾂﾊﾞﾝ Missing Number
26	931980000	エアーホースセット	AIR HOSE SET	1 set	27.28.29.30 set
27	N250M16P3F	プラグ	PLUG	1	PLT-163-P
28	N33163	シンゴウコードセット	SIGNAL CABLE SET	1 set	27, 29, 30
29	N25016253R	ナイロンコネクター	MINLATURE NYLONCONNECTOR	1	16253R
30	N2501561TL	ピンターミナル	PIN TERMINAL	1	1561TL
31	XUBWR32	ジグヨウサークリップ	CIRCLIP	1	WR-32ﾄﾞﾗｲﾊﾞｰUS-5以外用
31	XUBWR35	ジグヨウサークリップ	CIRCLIP	1	WR-35ﾄﾞﾗｲﾊﾞｰUS-5用
32	931870000	ドライバースイッチセット	DRIVER SWITCH SET	1	33.34.35.36.37.38. 39.40
33	931880000	マイクロスイッチセット	MICRO SWITCH SET	1	41.42.43.44 set
34	931870010	Msカバー	Ms COVER	1	標準ストローク Standard stroke
35	931870020	カムジク	CAM SHAFT	1	
36	931870030	Msカム	Ms CAM	1	
37	931870040	Msベース	Ms BASE	1	標準ストローク Standard stroke
38	931870050	ゼツエンプレート	INSULATION PLATE	1	標準ストローク Standard stroke
39	931870060	Msプレート(A)	Ms PLATE(A)	1	標準ストローク Standard stroke
40	931870070	Msカバーフタ	Ms COVER LID	1	標準ストローク Standard stroke

1 エアードライバータイプ AIR DRIVER TYPE 35AS, 40S, 40, 50

イラスト番号	品番	部品名		個数/台	備考
REF NO.	PART NO.	PART NAME		QYT/UNIT	REMARKS
41	N300AH3206	マイクロスイッチ	MICRO SWITCH	1	AH3206
42	N33164	シンゴウコード	SIGNAL CABLE	1	外径φ 4.8 0.12×4.5×芯0.3m
43	N25016253P1	ナイロンコネクター	MINIATURE NYLON CONNECTOR	1	1625-3P-1
44	N2501560TL	ピンターミナル	PIN TERMINAL	3	1560TL
45	XPL2.616	スプリングピン	SPRING PIN	2	φ 2.6×16L(ﾊﾟｲﾌﾟ(D.E.F.G)用
	XPL2.620	スプリングピン	SPRING PIN	2	φ 2.6×20L(ﾊﾟｲﾌﾟ(H)用
46		MSカバー止めねじ	MS COVER SETSCREW	2	M2.6丸皿16L
47		カムジク止めねじ	CAM SHAFT SETSCREW	1	M2.3ﾅﾍﾞWｾ10L
48		ホースバンド止めねじ	HOSE BAND SETSCREW	2	M4x6
49	☆	エアードライバースライドベースセット	DRIVER SLIDE BASE SET	1 Set	1, 2, 5, 20, 21
			*イラスト49各ドライバー選定必要、US-3.5AS,US-40S,US-4,US-5		

2 電動ドライバータイプ　ELECTRIC DRIVER DLV7000, 8000, 30, 45, 70

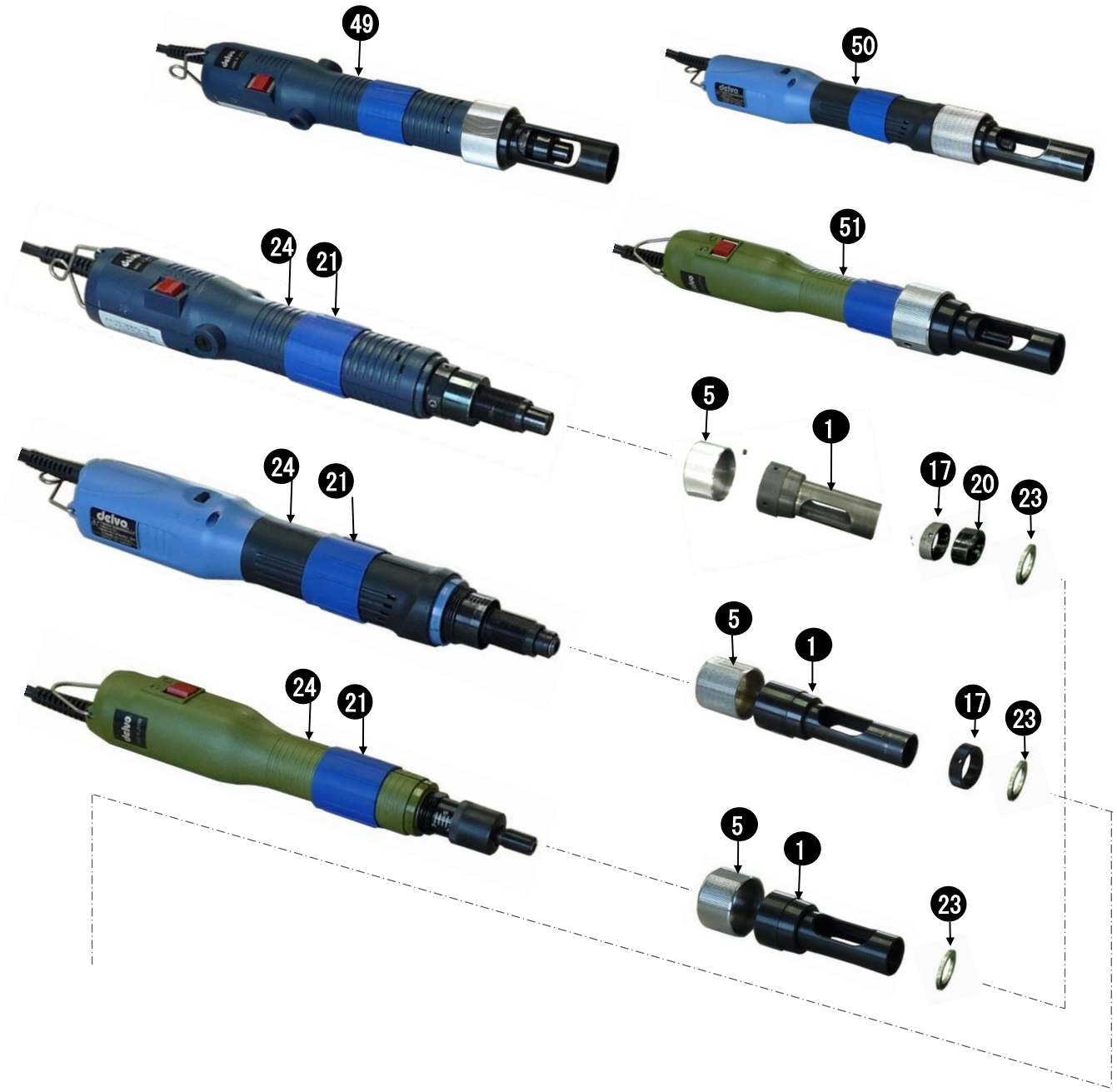

2 電動ドライバータイプ　ELECTRIC DRIVER DLV7000, 8000, 30, 45, 70

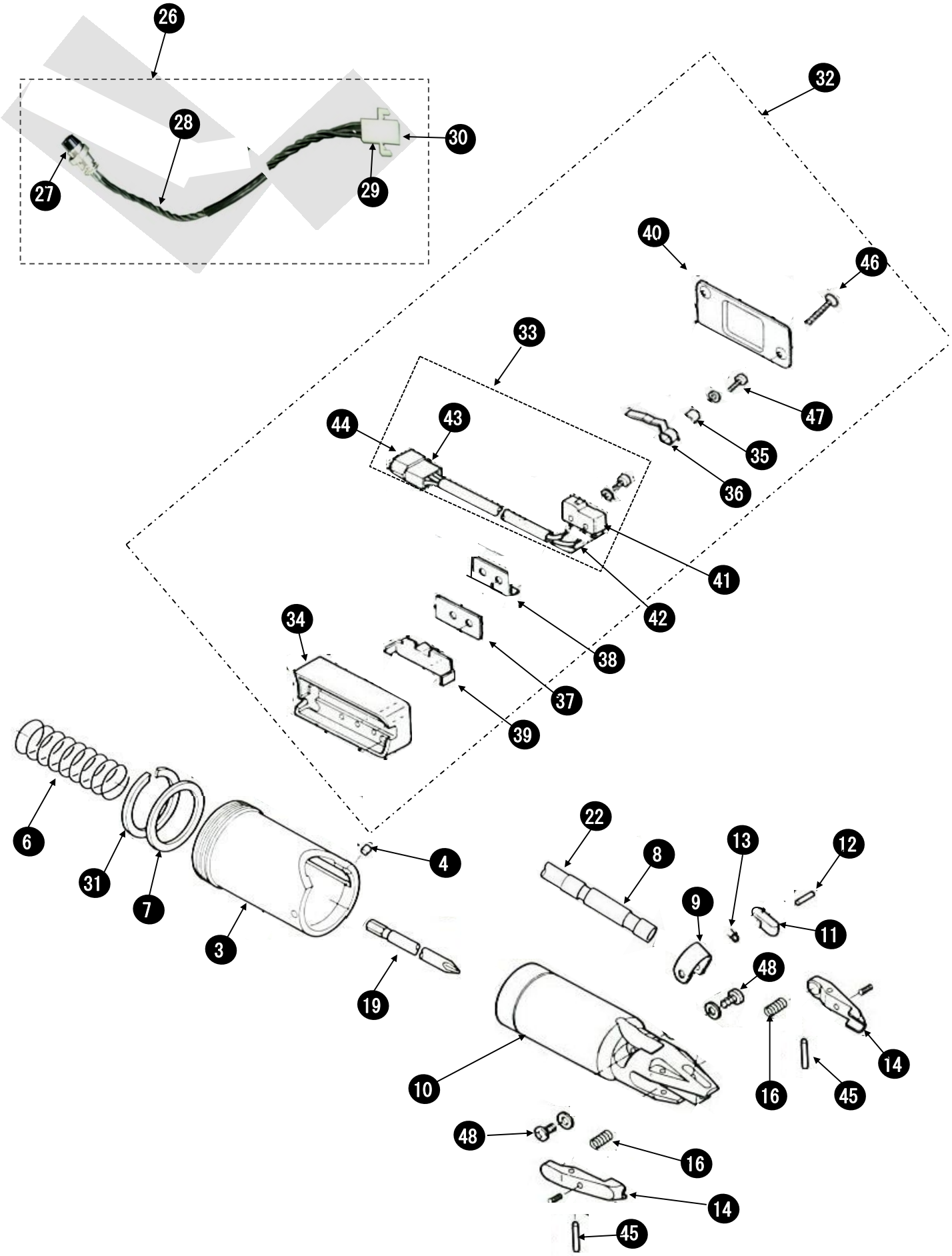

2	電動ドライバータイプ　ELECTRIC DRIVER DLV7000, 8000, 30, 45, 70

ｲﾗｽﾄ番号	品番	部品名		個数/台	備考
REF NO.	PART NO.	PART NAME		QYT/UNIT	REMARKS
1	☆	スライドベース（デルボ用）	SLIDE BASE（DLV）	1	
2				1	ｹﾂﾊﾞﾝ Missing Number
3	☆	パイプカバー（B）	PIPE COVER（B）	1	
4	☆	キー（A）	KEY（A）	1	φ 4×5.5L
5	☆	チョウセイナット（デルボ用）	ADJUSTMENT NUT（DLV）	1	
6	☆	パイプバネ（デルボ用）	PIPE SPRING（DLV）	1	
7	931000100	クッションリング	CUSHION RING	1	
8	☆	ホースツギテ	HOSE JOINT	1	
9	☆	バンド	BAND	1	
10	☆	Yパイプ	Y PIPE	1	
11	931090030	ロッカー（A）	ROCKER（A）	1	M2.5～M5の標準ねじに適用 Applis to M2.5～M5 standard screw.
12	XPL1.612	スプリングピン	SPRING PIN	1	φ 1.6×12L
13	931090040	ロッカーバネ（A）	ROCKER SPRING（A）	1	
14	☆	ジョー	JAW	1 set	
15					ｹﾂﾊﾞﾝ Missing Number
16	☆	ジョーバネ	JWA SPRING		
17	931060170F	アジャストナット	ADJUSTMENT NUT（DLV）	2	
18					ｹﾂﾊﾞﾝ Missing Number
19	☆	ビット	BIT	1	
20	DLV8000	ジュシナット	RESIN NUT	1	
21	☆	ドライバカバー	DRIVER COVER	1	
22	☆	ネジオクリホース	SCREW DELIVERY HOSE	1	
23	WSSM25162F	バネウケワッシャー	WASHER	1	t2×16×25
24	☆	デンドウドライバー	ELECTRIC SCREW DRIVER	1	
25					ｹﾂﾊﾞﾝ Missing Number
26	931060240	3Pシンゴウコード	POWER CORD SET（3P）	1 set	27.28.29.30 set
27	N250M16P3FA	プラグ	PLUG	1	M-16-P3F(A)
28	―	シンゴウコードセット（単品販売不可	SIGNAL CABLE	―	―
29	N25016253R	ナイロンコネクター	MINIATURE NYLON CONNECTOR	1	16253R
30	N2501561TL	ピンターミナル	PIN TERMINAL	1	1561TL
31	XUBWR32	ジグヨウサークリップ	CIRCLIP	1	WR-32
32	931870000	ドライバースイッチセット	DRIVER SWITCH SET	1 set	33.34.35.36.37.38.39.40.41.42.43.44 set
33	931880000	マイクロスイッチセット	MICRO SWITCH SET	1 set	41.42.43.44 set
34	931870010	Msカバー	Ms COVER	1	標準ストローク Standard stroke
35	931870020	カムジク	CAM SHAFT	1	
36	931870030	Msカム	Ms CAM	1	
37	931870040	Msベース	Ms BASE	1	標準ストローク Standard stroke
38	931870050	ゼツエンプレート	INSULATION PLATE	1	標準ストローク Standard stroke
39	931870060	Msプレート（A）	Ms PLATE（A）	1	標準ストローク Standard stroke
40	931870070	Msカバーフタ	Ms COVER LID	1	標準ストローク Standard stroke

2	電動ドライバータイプ　ELECTRIC DRIVER DLV7000, 8000, 30, 45, 70

イラスト番号	品番	部品名		個数/台	備考
REF NO.	PART NO.	PART NAME		QYT/UNIT	REMARKS
41	N300AH3206	マイクロスイッチ	MICRO SWITCH	1	AH3206
42	N33164	シンゴウコード	SIGNAL CABLE	1	外径φ 4.8 0.12×4.5×芯0.3m
43	N25016253P1	ナイロンコネクター	MINIATURE NYULON CONNECTOR	1	1625-3P-1
44	N2501560TL	ピンターミナル	PIN TERMINAL	3	1560TL
45	XPL2.616	スプリングピン	SPRING PIN	2	φ 2.6×16L(ﾊﾟｲﾌﾟ(D.E.F.G)用
	XPL2.620	スプリングピン	SPRING PIN	2	φ 2.6×20L(ﾊﾟｲﾌﾟ(H)用
46		MSカバー止めねじ	MS COVER SETSCREW	2	M2.6丸皿16L
47		カムジク止めねじ	CAM SHAFT SETSCREW	1	M2.3ﾅﾍﾞWｾ10L
48		ホースバンド止めねじ	HOSE BAND SETSCREW	2	M4x6
49		DLV8000シリーズスライドベースセット	DLV8000SERIES DRIVER SLIDE BASE SET	1 set	1, 5, 17, 20, 21, 49
50		DLV30シリーズスライドベースセット	DLV30SERIES DRIVER SLIDE BASE SET	1 set	1, 5, 17, 20, 21, 50
51		DLV8020スライドベースセット	DLV8020 DRIVER SLIDE BASE SET	1 set	1, 5, 17, 21, 51

3 特殊治具 SPECIAL JIG

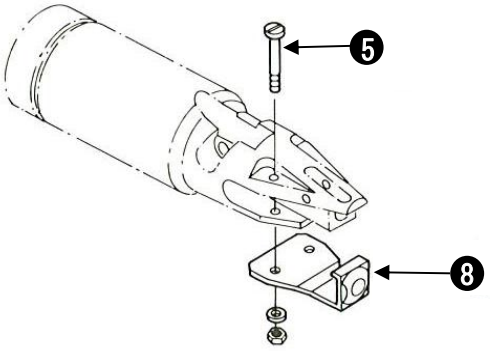

ガイド治具

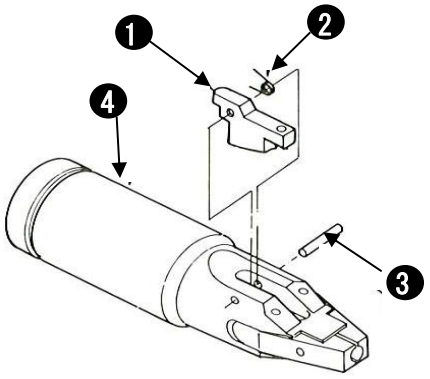

反転防止爪付型Yパイプ

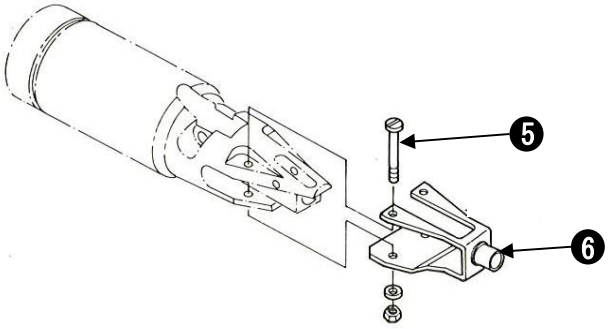

パイプ治具　PIPE JIG

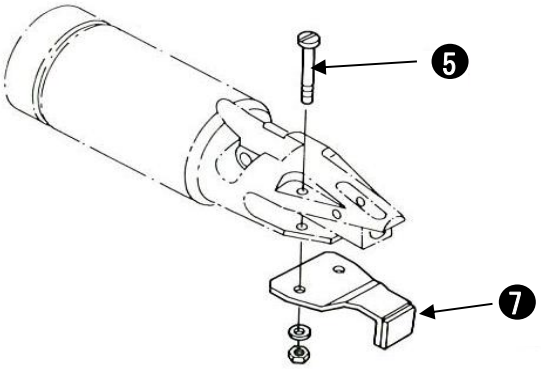

L型治具 L TIPE JIG

3 特殊治具 SPECIAL JIG

イラスト番号	品番	部品名		個数/台	備考
REF NO.	PART NO.	PART NAME		QYT/UNIT	REMARKS
1	特殊品	ハンテンボウシガイド	REVERSING PREVENTION GUIDE		
2	特殊品	ガイドバネ	GUIDE SPRING		
3	XPL218	スプリングピン	SPRING PIN		φ2×18L
4	特殊品	Yパイプ	Y PIPE		
5	特殊品	ジョーピン	JAW PIN		
6	特殊品	パイプジグ	PIPE JIG		
7	特殊品	Lガタジグ	L TYPE JIG		
8	特殊品	ガイドジグ	GUIDE JIG		

部品購入履歴 PARTS PURCHASE RECORD

日付	品番	部品名	購入数量	入荷日	備考
DATE	PART NO.	PART NAME	PURCHASE QTY	RECEIPT DATE	REMARKS

工具付ドライバ非共通部品選択一覧表　VIS SETTER HANDY DRIVER WITH TOOL LIST OF NON-COMMON PARTS

機種 Model																						
記号 Marking		25A			25A セムス Sems			25B1			25B2			30A			30A セムス Sems			30B1		
ドライバ Driver		40S	35	DLV	40S	35	DLV	40S	35	DLV	40S	35	DLV	40S	35	DLV	40S	35	DLV	40S	35	DLV
ねじの呼び径(d Screw shank diameter		M2.5 (M2.6)												M3								
頭径(D) Screw head diameter		φ 4.5 $^{0}_{-0.4}$						φ 5 $^{0}_{-0.4}$			φ 5.5 $^{0}_{-0.4}$			φ 5.5 $^{0}_{-0.4}$						φ 6 $^{0}_{-0.5}$		
ねじの種類 Screw head type	形状 Shape	なべ PAN 丸 ROUND 丸・平 FILLISTER			なべセムス PAN SEMS 丸セムス ROUND SEMS			さら FLAT 丸さら OVAL			バインド BINDING ブレザー BLAZIER			なべ PAN 丸 ROUND 丸・平 FILLISTER			なべセムス PAN SEMS 丸セムス ROUND SEMS			さら FLAT 丸さら OVAL		
	記号 Marking	A			A セムス Sems			B1			B2			A			A セムス Sems			B1		
ねじの長さ(l) Screw length	最小 Min.	8												6						10		
	最大 Max.	22						22			20			18						25		
部品名 Part name	ドライバー DRIVER	US-40S 931000080	US-3.5A 931010090	DLV 非共通	US-40S 931000080	US-3.5A 931010090	DLV 非共通	US-40S 931000080	US-3.5A 931010090	DLV 非共通	US-40S 931000080	US-3.5A 931010090	DLV 非共通	US-40S 931000080	US-3.5A 931010090	DLV 非共通	US-40S 931000080	US-3.5A 931010090	DLV 非共通	US-40S 931000080	US-3.5A 931010090	DLV 非共通
	ﾄﾞﾗｲﾊﾞｰｸﾗｯﾁﾌﾞｯｼｼｷ DRIVER CLUTCH	A 933002570	B 933002580		A 933002570	B 933002580		A 933002570	B 933002580		A 933002570	B 933002580		A 933002570	B 933002580		A 933002570	B 933002580		A 933002570	B 933002580		※
	スライドベース ADAPTER	A 931000010	B 931010010	DLV 非共通	A 931000010	B 931010010	DLV 非共通	A 931000010	B 931010010	DLV 非共通	A 931000010	B 931010010	DLV 非共通	A 931000010	B 931010010	DLV 非共通	A 931000010	B 931010010	DLV 非共通	A 931000010	B 931010010	DLV 非共通	
	パイプカバー PIPE COVER	B 933052080																					
	キー KEY	A 931090090																					※
	チョウセイ ナット ADJUSTMENT NUT	A 931090120		DLV 非共通	A 931090120		DLV 非共通	A 931090120		DLV 非共通	A 931090120		DLV 非共通	A 931090120		DLV 非共通	A 931090120		DLV 非共通	A 931090120		DLV 非共通	
	パイプ バネ PIPE SPRING	B 931000110		DLV 931060100F	B 931000110		DLV 931060100F	B 931000110		DLV 931060100F	B 931000110		DLV 931060100F	B 931000110		DLV 931060100F	B 931000110		DLV 931060100F	B 931000110		DLV 931060100F	
	ホース ツギテ HOSE JOINT	C 931090060						D 933050640												E 933050650			※
	バンド BAND	A 931090050																					
	Y パイプ Y PIPE	D 931810220																		E 931810290			
	ジョー JAW	A 931800300			A-2 931800770			I 931800760			A-3 931800780			B 931800310			X 931800420			J 931800370			※
	ジョー バネ JAW SPRING	A 931090020																					※
	ドライバーカバー DRIVER COVER	A 931000090			A 931000090			A 931000090			A 931000090			A 931000090			A 931000090			A 931000090			
	ネジオクリホース SCREW DELIVERY HOSE	A (φ 5) 931090140						B (φ 5.5) 933051190			C (φ 6) 933051200									D (φ 6.5) 933051210			※
	ビット BIT	A 931990010		DLV 非共通	A 931990010		DLV 非共通	B 931990020		DLV 非共通	B 931990020		DLV 非共通	C 931990030		DLV 非共通	C 931990030		DLV 非共通	D 931990040		DLV 非共通	※

※印 ※Mark　　消耗部品 Articles of consumption

工具付ドライバ非共通部品選択一覧表　VIS SETTER HANDY DRIVER WITH TOOL LIST OF NON-COMMON PARTS

機種 Model	記号 Marking	30B2			40A			40A セムス Sems			40B1			40B2			40C			50A		50A セムス Sems		
	ドライバ Driver	40S	35	DLV	40S	40	DLV	40S	40	DLV	40S	40	DLV	40S	40	DLV	40S	40	DLV	50	DLV	50	DLV	
ねじの呼び径(d) Screw shank diameter		M3			M4															M5				
頭径(D) Screw head diameter		φ 6.4 $^{0}_{-0.5}$			φ 7 $^{0}_{-0.5}$						φ 8 $^{0}_{-0.5}$			φ 8.5 $^{0}_{-0.5}$			φ 9.4 $^{0}_{-0.5}$			φ 9 $^{0}_{-0.6}$				
ねじの種類 Screw head type	形状 Shape	バインド BINDING ブレザー BLAZIER			なべ PAN 丸 ROUND 丸・平 FILLISTER			なべセムス PAN SEMS 丸セムス ROUND SEMS			さら FLAT 丸さら OVAL			バインド BINDING ブレザー BLAZIER			トラス TRUSS			なべ PAN 丸 ROUND 丸・平 FILLISTER		なべセムス PAN SEMS 丸セムス ROUND SEMS		
	記号 Marking	B2			A			A セムス Sems			B1			B2			C			A		A セムス Sems		
ねじの長さ(l) Screw length	最小 Min.	8			8						12									12				
	最大 Max.	23			22						25									25				
部品名 Part name	ドライバー DRIVER	US-40S 931000080	US-3.5A 931010090	DLV 非共通	US-40S 931000080	US-4 931020080	DLV 非共通	US-40S 931000080	US-4 931020080	DLV 非共通	US-40S 931000080	US-4 931020080	DLV 非共通	US-40S 931000080	US-4 931020080	DLV 非共通	US-40S 931000080	US-4 931020080	DLV 非共通	US-5 931030080	DLV 非共通	US-5 931030080	DLV 非共通	
	ドライバークラッチブッシキ DRIVER CLUTCH	A 933002570	B 933002580		A 933002570	C 933002590		A 933002570	C 933002590		A 933002570	C 933002590		A 933002570	C 933002590		A 933002570	C 933002590		D 933002600		D 933002600		※
	スライドベース ADAPTER	A 931000010	B 931010010	DLV 非共通	A 931000010	C 931020010	DLV 非共通	A 931000010	C 931020010	DLV 非共通	A 931000010	C 931020010	DLV 非共通	A 931000010	C 931020010	DLV 非共通	A 931000010	C 931020010	DLV 非共通	D 931030010	DLV 非共通	D 931030010	DLV 非共通	
	パイプカバー PIPE COVER	B 933052080																		C 931800020	B 933052080	C 931800020	B 933052080	
	キー KEY	A 931090090																		B 931800460	A 931090090	B 931800460	A 931090090	※
	チョウセイ ナット ADJUSTMENT NUT	A 931090120		DLV 非共通	A 931090120		DLV 非共通	A 931090120		DLV 非共通	A 931090120		DLV 非共通	A 931090120		DLV 非共通	A 931090120		DLV 非共通	B 931800450	DLV 非共通	B 931800450	DLV 非共通	
	パイプ バネ PIPE SPRING	B 931000110		DLV 931060100F	B 931000110	C 931020110	DLV 931060100F	B 931000110	C 931020110	DLV 931060100F	B 931000110	C 931020110	DLV 931060100F	B 931000110	C 931020110	DLV 931060100F	B 931000110	C 931020110	DLV 931060100F	D 931030100	DLV 931060100F	D 931030100	DLV 931060100F	
	ホース ツギテ HOSE JOINT	E 933050650			F 933050660						G 933050670						H 933050680							※
	バンド BAND	A 931090050			B 933050700												C 933050710							
	Y パイプ Y PIPE	E 931810290			F 931810360						G 931810430						H 931810500			M 931810850	H 931810500	M 931810850	H 931810500	
	ジョー JAW	C 931800320			D-2 931800330			Y 931800430			N 931800400			E 931800340			F-1 931800350			F-2 931800360		Z 931800440		※
	ジョー バネ JAW SPRING	A 931090020																						※
	ドライバーカバー DRIVER COVER	A 931000090			A 931000090	B 931020090		A 931000090	B 931020090		A 931000090	B 931020090		A 931000090	B 931020090		A 931000090	B 931020090		B 931020090		B 931020090		
	ネジオクリホース SCREW DELIVERY HOSE	E (φ 7) 933051220			F (φ 7.5) 933051230						G-1 (φ 8.5) 933051240			G-2 (φ 9) 933051250			G-3 (φ 10) 933051260			H-1 (φ 9.5) 933051270				※
	ビット BIT	D 931990040		DLV 非共通	D 931990040	E 931990050	DLV 非共通	D 931990040	E 931990050	DLV 非共通	D 931990040	E 931990050	DLV 非共通	D 931990040	E 931990050	DLV 非共通	D 931990040	E 931990050	DLV 非共通	F 931990060	DLV 非共通	F 931990060	DLV 非共通	※

※印　消耗部品
※Mark　Articles of consumption

工具付ドライバ非共通部品選択一覧表　VIS SETTER HANDY DRIVER WITH TOOL LIST OF NON-COMMON PARTS

機種 Model	記号 Marking	27A 木 Wood			27B1 木 Wood			31A 木 Wood			31B1 木 Wood			35A 木 Wood			35B1 木 Wood			#15 #14		#13	
	ドライバ Driver	40S	35	DLV	40S	35	DLV	40S	35	DLV	40S	35	DLV	40S	40	DLV	40S	40	DLV	40S	35	40S	35
ねじの呼び径(d) Screw shank diameter		φ 2.7 木						φ 3.1 木						φ 3.5 木						φ 4		φ 4.3	
頭径(D) Screw head diameter		φ 5 ±0.2			φ 5.4 $^{0}_{-0.4}$			φ 5.7 ±0.25			φ 6.2 $^{0}_{-0.5}$			φ 6.5 ±0.25			φ 7 $^{0}_{-0.5}$			φ 6.5		φ 7	
ねじの種類 Screw head type	形状 Shape	丸 ROUND			さら FLAT 丸さら OVAL			丸 ROUND			さら FLAT 丸さら OVAL			丸 ROUND			さら FLAT 丸さら OVAL			ニップル NIPPUL			
	記号 Marking	A			B1			A			B1			A			B1						
ねじの長さ(l) Screw length	最小 Min.	8			10			8			11			10			13			11	12	13	
	最大 Max.	22			21			24			25			22									
部品名 Part name	ドライバー DRIVER	US-40S 931000080	US-3.5A 931010090	DLV 非共通	US-40S 931000080	US-3.5A 931010090	DLV 非共通	US-40S 931000080	US-3.5A 931010090	DLV 非共通	US-40S 931000080	US-3.5A 931010090	DLV 非共通	US-40S 931000080	US-4 931020080	DLV 非共通	US-40S 931000080	US-4 931020080	DLV 非共通	US-40S 931000080	US-3.5A 931010090	US-40S 931000080	US-3.5A 931010090
	ﾄﾞﾗｲﾊﾞｰｸﾗｯﾁﾌﾞｲｯｼｷ DRIVER CLUTCH	A 933002570	B 933002580		A 933002570	B 933002580		A 933002570	B 933002580		A 933002570	B 933002580		A 933002570	C 933002590		A 933002570	C 933002590		A 933002570	B 933002580	A 933002570	B 933002580 ※
	スライドベース ADAPTER	A 931000010	B 931010010	DLV 非共通	A 931000010	B 931010010	DLV 非共通	A 931000010	B 931010010	DLV 非共通	A 931000010	B 931010010	DLV 非共通	A 931000010	C 931020010	DLV 非共通	A 931000010	C 931020010	DLV 非共通	A 931000010	B 931010010	A 931000010	B 931010010
	パイプカバー PIPE COVER	B 933052080																				D 931800790	
	キー KEY	A 931090090 ※																					
	チョウセイ ナット ADJUSTMENT NUT	A 931090120		DLV 非共通	A 931090120		DLV 非共通	A 931090120		DLV 非共通	A 931090120		DLV 非共通	A 931090120		DLV 非共通	A 931090120		DLV 非共通	A 931090120			
	パイプ バネ PIPE SPRING	B 931000110		DLV 931060100F	B 931000110		DLV 931060100F	B 931000110		DLV 931060100F	B 931000110		DLV 931060100F	B 931000110	C 931020110	DLV 931060100F	B 931000110	C 931020110	DLV 931060100F	B 931000110		A 931000180 ※	
	ホース ツギテ HOSE JOINT	D 933050640						E 933050650						F 933050660						E 933050650		F 933050660 ※	
	バンド BAND	A 931090050												B 933050700						A 931090050		B 933050700	
	Y パイプ Y PIPE	D 931810220						E 931810290						F 931810360						E 931810290		F 931810360	
	ジョー JAW	W 931800380						K 931800390						Q 931800410						J-2 931800810		D-3 931800860 ※	
	ジョー バネ JAW SPRING	A 931090020																		A 931090020		B 931800130 ※	
	ドライバーカバー DRIVER COVER	A 931000090			A 931000090			A 931000090			A 931000090			A 931000090	B 931020090		A 931000090	B 931020090		A 931000090			
	ネジオクリホース SCREW DELIVERY HOSE	B (φ 5.5) 933051190			C (φ 6) 933051200			D (φ 6.5) 933051210			E (φ 7) 933051220			F (φ 7.5) 933051230						E (φ 7) 933051220		F (φ 7.5) 933051230 ※	
	ビット BIT	B 931990020		DLV 非共通	B 931990020		DLV 非共通	D 931990040		DLV 非共通	D 931990040		DLV 非共通	D 931990040	E 931990050	DLV 非共通	D 931990040	E 931990050	DLV 非共通	X 931990110		Y 931990120 ※	
																				ｶﾞｲﾄﾞｼﾞｸﾞ		E	
																				ｼﾞｮｰﾋﾟﾝ		C	

※印　消耗部品
※Mark　Articles of consumption

工具付ドライバ非共通部品選択一覧表
VIS SETTER HANDY DRIVER WITH TOOL LIST OF NON-COMMON PARTS

機種 Model	記号 Marking	#12		#11		#10		#10新		#9新/#9		#8		
	ドライバ Driver	40S	35	40S	35	40S	35	40S	35	40S	35	40S	35	
ねじの呼び径(d)	Screw shank diameter	φ 4.6		φ 5		φ 5.8		φ 5.8		φ 6.5		φ 4.6		
頭径(D)	Screw head diameter	φ 7.5		φ 8		φ 9		φ 9.5		φ 9.5		φ 7.5		
ねじの種類 Screw head type	形状 Shape	ニップル Nippul										ニップル Nippul		
	記号 Marking													
ねじの長さ Screw length	最小 Min. / 最大 Max.	13		14		15		15		16		13		
部品名 Part name	ドライバー DRIVER	US-40S 931000080	US-3.5A 931010090	US-40S 931000080	US-3.5A 931010090	US-40S 931000080	US-3.5A 931010090	US-40S 931000080	US-3.5A 931010090	US-40S 931000080	US-3.5A 931010090	US-40S 931000080	US-3.5A 931010090	
	ﾄﾞﾗｲﾊﾞｰｸﾗｯﾁﾌﾞｲｯｼｷ DRIVER CLUTCH	A 933002570	B 933002580	A 933002570	B 933002580	A 933002570	B 933002580	A 933002570	B 933002580	A 933002570	B 933002580	A 933002570	B 933002580	※
	スライドベース ADAPTER	A 931000010	B 931010010	A 931000010	B 931010010	A 931000010	B 931010010	A 931000010	B 931010010	A 931000010	B 931010010	A-3 931000030	B-3 931010030	
	パイプカバー PIPE COVER	D 931800790										B-3 933052100		
	キー KEY	A 931090090												※
	チョウセイ ナット ADJUSTMENT NUT	A 931090120										A 931090120		
	パイプ バネ PIPE SPRING	A 931000180										931000140		
	ホース ツギテ HOSE JOINT	G 933050670				H 933050680		I 933050690				J 931800090		※
	バンド BAND	B 933050700				C 933050710		D 933050720		D 933050720		E 931800100		
	Y パイプ Y PIPE	G 931810430				H 931810500		I 931810570				931705830		
	ジョー JAW	E-2 931800820		E-3 931800830		F-3 931800840		#10新 931623740		#9 ーH(軸径φ 6) #9新-H(軸径φ 6.5) 931000240		931705740		※
	ジョー バネ JAW SPRING	B 931800130										B 931800130		※
	ジョーピン JAW PIN	C 933002250						D 933002260				E 933002270		
	ガイドジグ GUIDE JIG	A 931001190		B 931000200		C 931000210		D 931000220		D 931000220		931705750		
	ロッカー ROCKER	A 931090030										931700150		
	ロッカーピン ROCKER PIN	ｽﾌﾟﾘﾝｸﾞﾋﾟﾝ(SPRING PIN) XPL1.612										B 931818430		
	ロッカーバネ RCKER SPRING	A 931090040												
	ドライバースイッチセット DRIVER SWITCH SET	A 931870000										A-3 931870180		
	ドライバーカバー DRIVER COVER	A 931000090										A 931000090		
	ネジオクリホース SCREW DELIVERY HOSE	G-1 (φ 8.5) 933051240				H-1(φ 9.5) 933051270		(φ 10.5) 933051300		I (φ 11) 933051290		G-1 (φ 12) 931818870		※
	ビット BIT	Y 931990120		Z 931990130								非共通品 NON COMMON PARTS		※

※印 ※Mark　消耗部品 Articles of consumption

ご購入店名	電話（　　）　　ー

FUJITEC

〒430－0852　静岡県浜松市中区領家1丁目10番6号
TEL:（053）462－3636
FAX:（053）462－1818